窓 型	YRB-70 D/M(16mm開口)

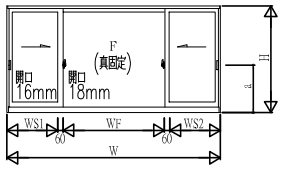
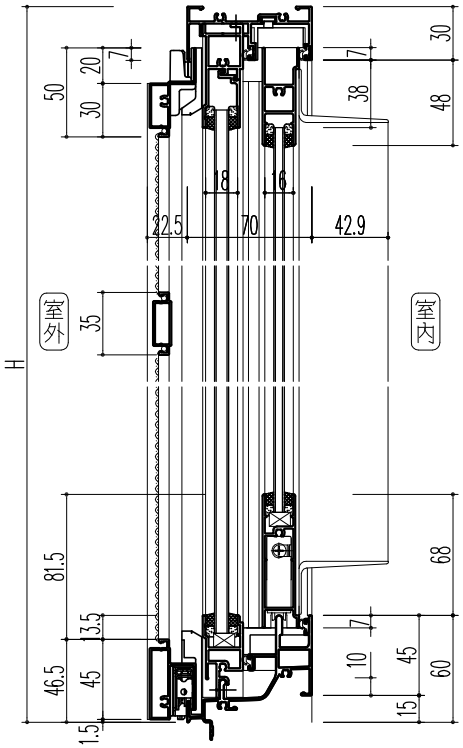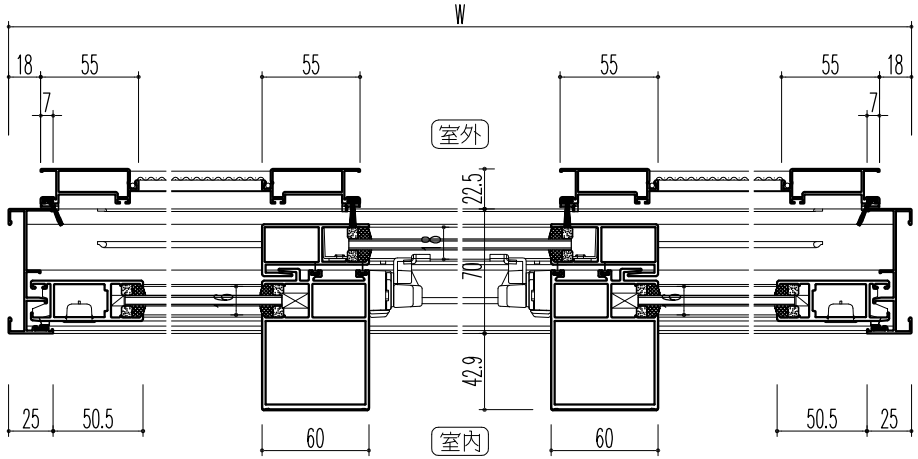
YRB-70 D/M